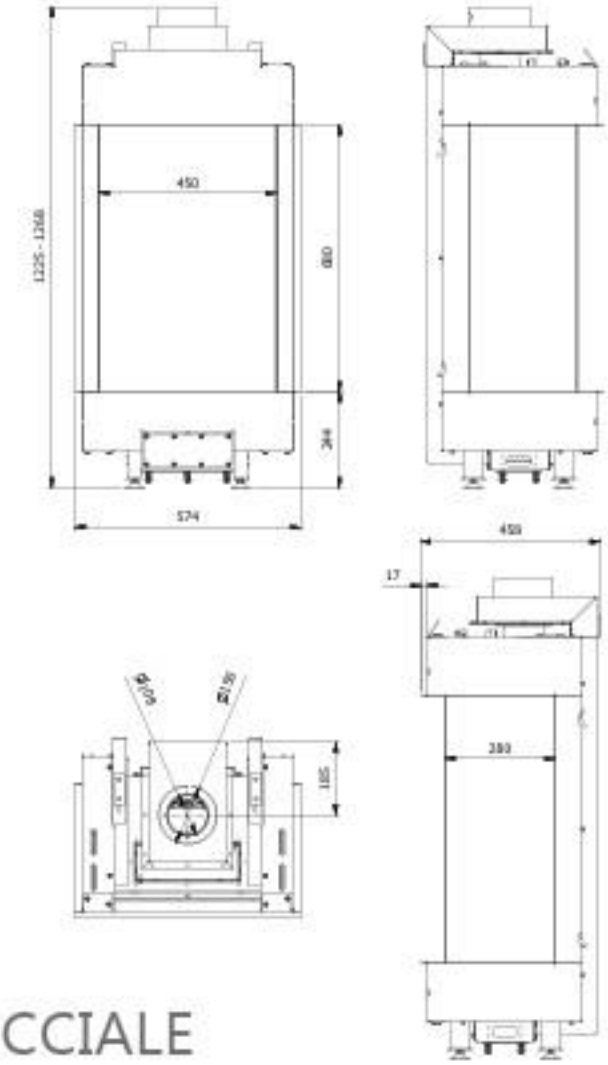

GAS 50 VERTICAL TRIFACCIALE

DESCRIZIONE

- Visione panoramica del fuoco, ridotto uso di parti strutturali a vista
- Sistema Realistic Fire Plus
- Funzionamento a gas metano o gpl (non convertibile)
- Sistema alimentazione telecomando: 2 batterie AAA
- Sistema di alimentazione centralina caminetto: 4 batterie AA
- Piedini regolabili in altezza
- Vetro resistente al calore in grado di sopportare temperature fino a 800°

Il caminetto è gestibile tramite radiocomando tattile con termostato incorporato compreso nel prezzo. Funzioni principale:
- Sicurezza bambini
- Modalità timer (possibilità di impostare un conto alla rovescia per lo spegnimento del camino fino ad un massimo di 9 h e 50 minuti.)
- Modalità termostato (la temperatura ambiente viene monitorata e confrontata con quella impostata. l'altezza della fiamma si regola in modo automatico.)
- Modalità programmata (possibilità di impostare accensione e spegnimento con programmazione: giornaliera, settimanale, oppure utilizzandola funzione weekend.)
- Modalità ECO (possibilità di impostare il funzionamento in modalità risparmio energetico.)

CAMINI A GAS. INFORMAZIONI GENERALI

Tipo di combustibile	METANO	GPL
Tipo di gas	G 20	G 31
Potenza termica nominale (utile)	8	7
Potenza termica globale (introdotta)	6,5	5,7
Rendimento (%)	82	82
Diametro canna fumaria coassiale (mm)	100/150	100/150
Kilocalorie nominali	5.590	4.900
Pressione nominale di alimentazione	20	37
Pressione massima di alimentazione	25	45
Pressione minima di alimentazione	17	25
Consumo a potenza nominale (m/h)	0,68	0,23
Peso (Kg)	90	90
Indice di efficienza energetica EEI	77,7	77,5
Classi di efficienza	2	2

CAMINI A GAS. INFORMAZIONI GENERALI

I nostri prodotti a gas Funzionano con un sistema chiuso denominato "Flusso Bilanciato", il caminetto non è aperto sulla stanza, come un focolare tradizionale Marsicamin, bensì è completamente chiuso da un vetro ceramico antiriflesso.
Il sistema di scarico è coassiale. L'aria fresca proveniente dall'esterno si preriscalda lungo il tragitto, fino ad arrivare in camera di combustione, dove incontra il gas ed innesca la combustione. Il sistema è "Bilanciato", in quanto la pressione dell'aria in ingresso è bilanciata dalla pressione dei gas di scarico in uscita. Fondamentale per il buon funzionamento del sistema è il corretto calcolo del precorso fumi, rispettando i parametri indicati in scheda tecnica. Una corretta progettazione della canna fumaria garantisce alla combustione un 'adeguata miscela aria/gas, evitando malfunzionamenti, fiamme di colore o forma irrealistica ed eccessivo deposito di residui su vetri e camera

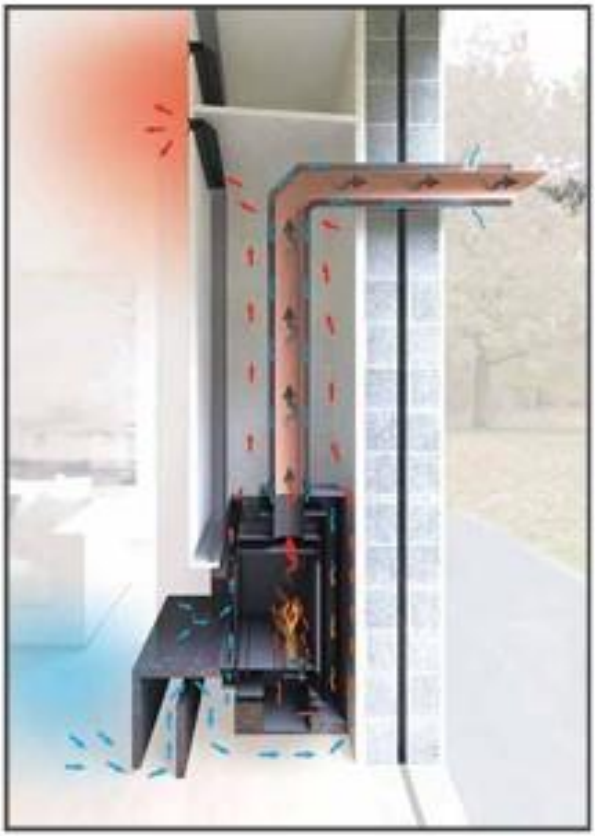

L'installazione, il controllo e la manutenzione devono essere eseguite solo da personale qualificato e abilitato. Tutte le normative nazionali, incluse le direttive locali ed i regolamenti europei, devono essere rispettati per l'installazione dell'apparecchio.

N.B. Fare riferimento alla specifiche normative regionali.

CAMINI A GAS. INFORMAZIONI GENERALI

NOTE INSTALLATIVE SEZIONE:

1. Uscita aria calda
Rispettare le info su posizionamento e dimensionamento presenti in scheda tecnica. Le griglie uscita aria calda superiori devono essere installate ad almeno 20 cm dal soffitto.

2. Utilizzare materiale ignifugo

3. Sistema di scarico coassiale
E' vitetato iniziare l'installazione c on curve o tubi di lunghezza inferiore al metro. Per la progettazione della canna fumaria consultare le tabelle presenti nella sezione canne fumarie gas.

4. Isolare termicamente con calcio silicato

5. Distanza minima da muri o strutture non infiammabili 8 cm

6. Per sistemi di scarico a parete rimuovere i deflettori come da manuale.

7. Non ancorare o incollare parti di rivestimento o di struttura al caminetto.

8. Rivestimento

9. Rialzo

10. Entrata aria fredda
I rivestimenti Marsicamin realizzati per la serie gas hanno le griglie ingresso aria integrate nel rivestimento stesso.

11. Isolare termicamente con calcio silicato

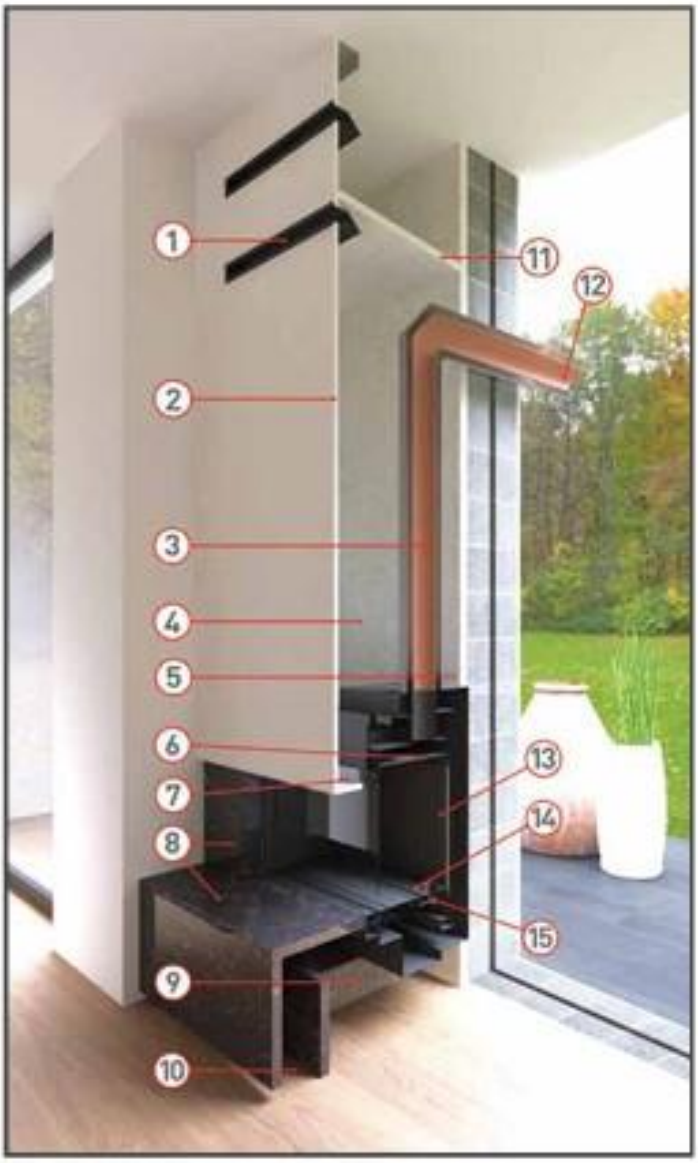

12. Comignolo a parete

13. Camera di combustione
L'errato posizionamento degli elementi decorativi in camera di combustione può causare il malfunzionamento del prodotto.

14. Bruciatore

15. Fiamma Pilota

Per l'installazione dei componenti del sistema di controllo del caminetto è importante rispettare queste semplici regole:

Posizionare la centralina indicativamente all'altezza dei piedini del caminetto.
Posizionare la centralina in una posizione agevole, accessibile ed ispezionabile, per permettere l'eventuale riparazione o sostituzione degli elementi del sistema.
La centralina non deve essere assolutamente esposta all'umidità, allo sporco, alla polvere o a fattori che possano provocarne la corrosione.
La centralina e tutti gli elementi elettrici non devono essere esposti a temperature superiori a 50 gradi centigradi. l'esposizione dei componenti a temperature superiori a 60° causerà danni irreparabili.

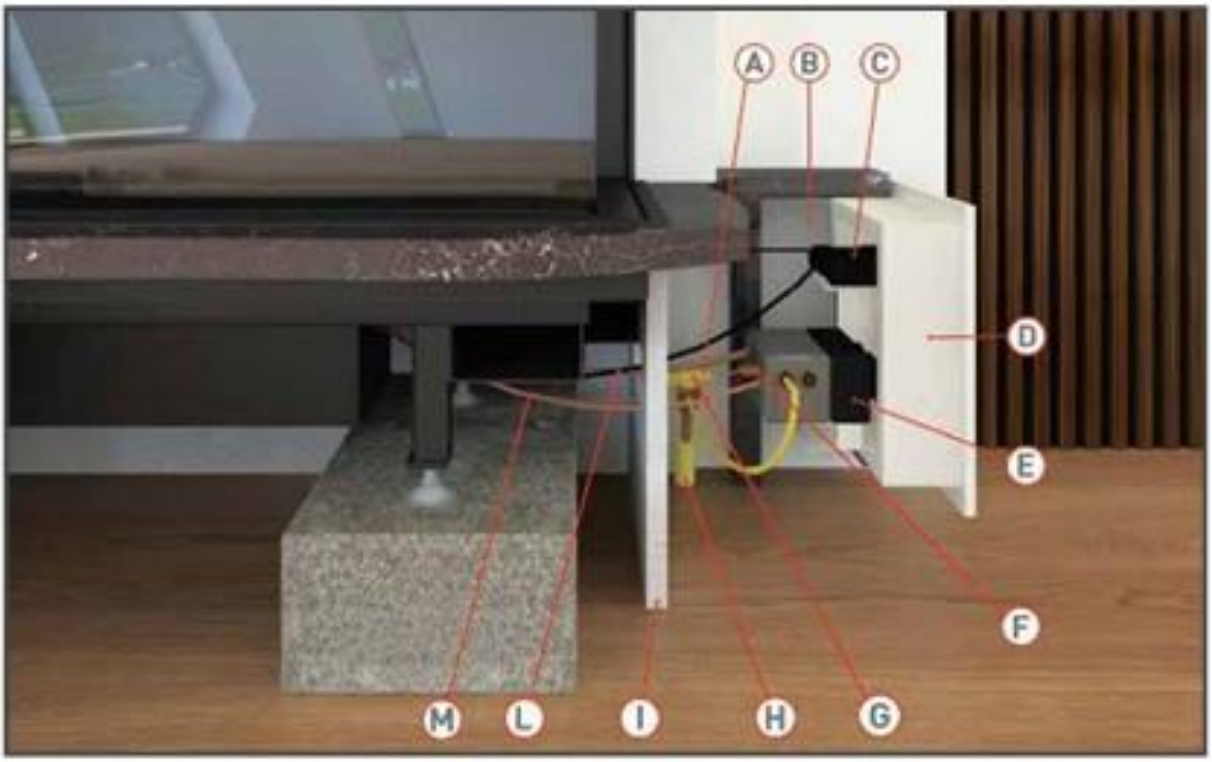

A: Alimentazione gas bruciatore
B: Si consiglia predisposizione elettrica
C: Centralina elettrica
D: Sportello ispezione
E: Sistema controllo gas
F: Termocoppia
G: Valvola intercettazione gas
H: Rete gas
I: Isolamento termico
L: Accensione piezoelettrica
M: Alimentazione fiamma pilota

N.B. I cavi e le tubazioni non devono essere a contatto con il camino.

SISTEMA DI SCARICO A PARETE

Lo schema in basso evidenzia il tragitto massimo realizzabile con scarico a parete per i caminetti della serie gas.
E' vietato iniziare l'installazione con curve o tubi di lunghezza inferiore al metro.
E' possibile sostituire la curva a 90° con due a 45°, l'importante è rispettare le lunghezze massime.
Le sezioni delle tubazioni non possono essere ne aumentate ne diminuite.

Facciamo alcuni esempi:
Nella canna fumaria dei colore verde non sarà possibile installare ulteriori elementi sia nel tratto orizzontale che in quello verticale; ovviamente, in entrambi i tratti, sarà possibile sostituire il tubo da 1 mt (escluso il tubo di partenza) con un tubo da 50 cm, da 25 cm oppure un telescopico.

Nella canna fumaria di colore arancione non saràpossibile installare un tubo da 50 cm subito sopra il caminetto in quanto è vietato iniziare il sistema con tubi inferiori al metro. Nel tratto orizzontale, sarà possibile montare un qualsiasi altro tubo inferiore al metro in sostituzione dell'elemento da 1 mt.

Ovviamente, tra la canna fumaria verde e quella gialla sarà possibile realizzare un condotto fumi con due tubi da 1 mt ed uno da 50 cm in verticale, un tubo da 1 mt ed uno da 50 cm in orizzontale. Tra la canna fumaria gialla ed arancione sarà possibile installare un tubo da 1 mt ed uno da 50 cm in verticale e due tubi da 1 mt ed uno da 50 cm in orizzontale.

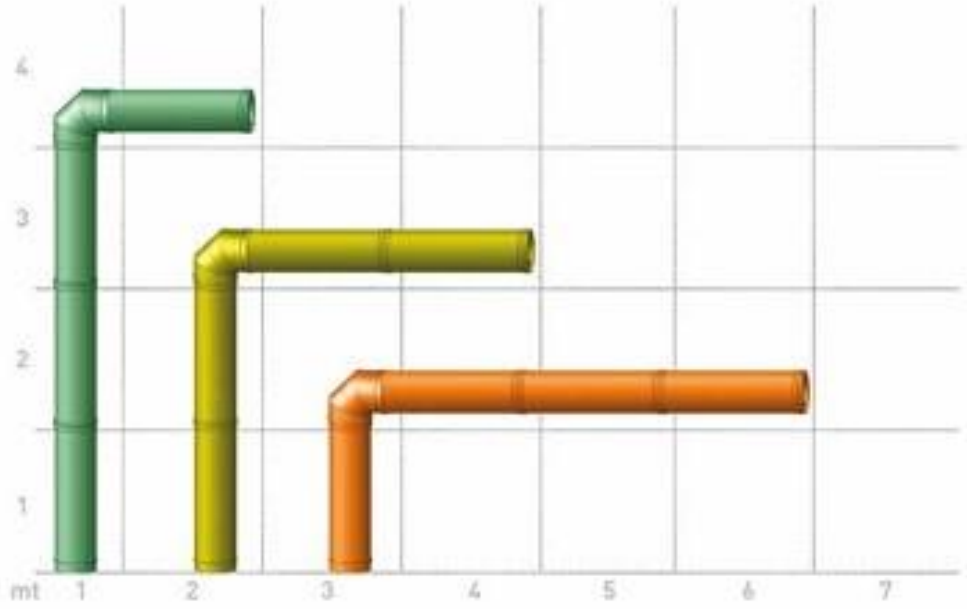

Per un corretto funzionamento, nei sistemi di scarico a parete, sarà necessario smontare i deflettori presenti all'interno della camera di combustione.
E' obbligatorio installare, al termine del tratto orizzontale, un adeguato terminale di scarico. Tale elemento deve agevolare l'uscita dei gas di scarico ed al contempo minimizzare l'azione di venti contrari. E' fondamentale che i gas incombusti non vengano ripescati dal condotto aspirazione aria.
Posizionare il terminale di scarico ad almeno 60 cm di distanza da balconi, tettoie o altri ostacoli.
N.B. Nei caminetti della serie GAS 50 Vertical il tratto orizzontale non può essere più lungo di due metri.
Si consiglia di evitare l'instalazione del terminale di scarico su pareti esposte a venti costanti e/o molto forti. Nel caso non sia possibile, esistono in commercio appositi sistemi di scarico in grado di garantire un buon funzionamento del prodotto anche in caso di venti orizzontali molto forti.

N.B. I caminetti installati con sistemi di scarico difformi potrebbero essere soggetti a malfunzionamenti. La realizzazione di sistemi di scarico difformi comporta il decadimento di qualsiasi forma di garanzia ed assistenza.

Oltre ad essere molto utili in fase di pre-vendita, le informazioni sopra riportate, non hanno lo scopo di sostituire schede tecniche o manuali di installazione, ma hanno l'obiettivo di rendere consapevoli i clienti dei limiti e delle potenzialità dei prodotti. Cerchiamo di rendere consapevoli venditori e professionisti in modo che possano effettuare sopralluoghi in modo professionale e realizzare i progetti dei propri clienti in modo consapevole ed informato. Una vendita facile, veloce e apparentemente scontata, fatta con leggerezza e senza il dovuto supporto tecnico, nasconde clienti insoddisfatti, malfunzionamenti e future lunghe sessioni di post vendita e assistenza.

N.B. L'installazione scorretta fa decadere ogni tipo di assistenza o garanzia.

SISTEMA DI SCARICO A TETTO

Lo schema in basso evidenzia il tragitto massimo realizzabile con scarico a tetto per i caminetti della serie gas.
È vietato iniziare l'installazione con curve o tubi di lunghezza inferiore al metro.
La lunghezza massima del tratto completamente verticale è di 10 metri; la lunghezza minima è 1 metro.
Il tratto obbliquo può essere posizionato in qualsiasi punto della canna fumaria; può sempre essere ridotto ma mai allungato.
Le sezioni delle tubazioni non possono essere né aumentate né diminuite.

Facciamo alcuni semplici esempi:
Nella canna fumaria di colore rosso non sarà possibile installare ulteriore elementi nel tratto verticale; ovviamente, sarà possibile ridurre gli elementi verticali oppure sostituirli con tubi da 50 cm, 25cm o telescopici.
Nella canna fumaria di colore rosa sarà possibile installare il tratto obbliquo subito sopra un tubo da 1 mt iniziale. Nel tratto obbliquo si potrà utilizzare in sostituzione dell'elemento da 1 mt un tubo da 50 cm, 25 cm oppure un tubo telescopico.

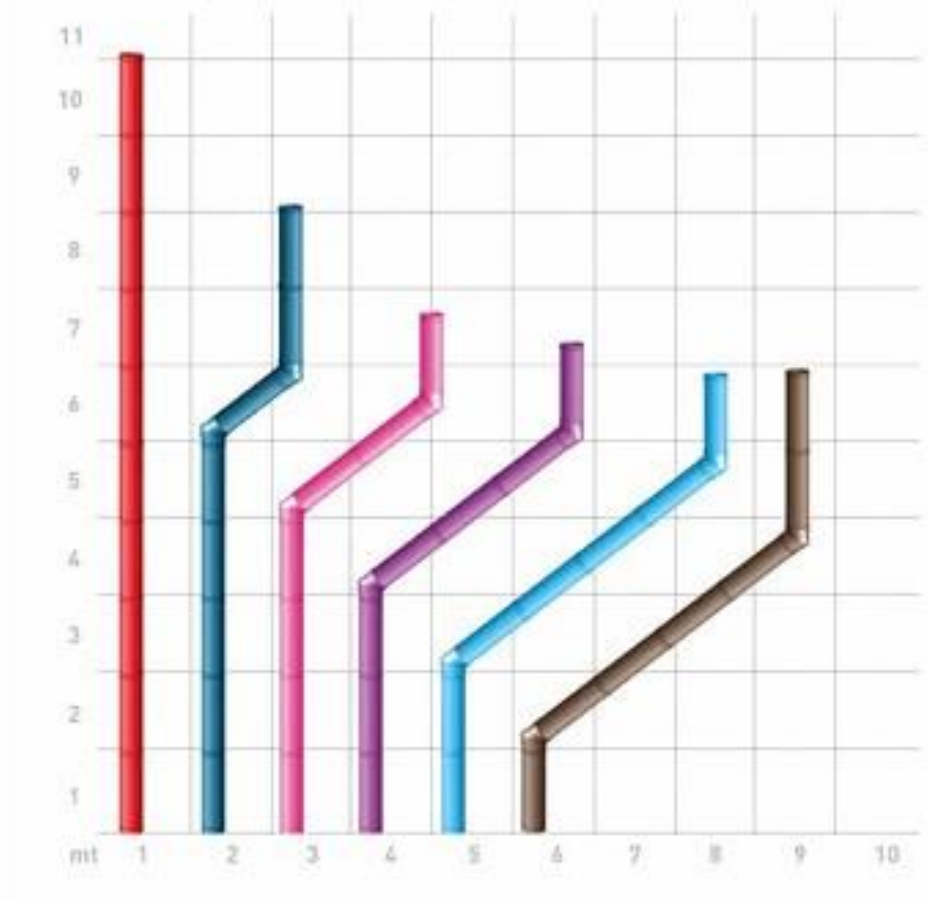

Solo per alcuni modelli sarà necessario smontare i deflettori presenti all'interno della camera di combustione.
È obbligatorio installare, al termine del tratto orizzontale, un adeguato terminale di scarico. Tale elemento deve agevolare l'uscita dei gas di scarico ed al contempo minimizzare l'azione di venti contrari. È fondamentale che i gas incombusti non vengano ripescati dal condotto aspirazione aria.
In caso di intubaggio in un cavedio o canna fumaria esistente, assicurarsi che sia pulito.

N.B. I caminetti installati con sistemi di scarico difformi potrebbero essere soggetti a malfunzionamenti. La realizzazione di sistemi di scarico difformi comporta il decadimento di qualsiasi forma di garanzia ed assistenza.

Oltre ad essere molto utili in fase di pre-vendita, le informazioni sopra riportate, non hanno lo scopo di sostituire schede tecniche o manuali di installazione, ma hanno l'obiettivo di rendere consapevoli i clienti dei limiti e delle potenzialità dei prodotti. Cerchiamo di rendere consapevoli venditori e professionisti in modo che possano effettuare sopralluoghi in modo professionale e realizzare i progetti dei propri clienti in modo consapevole ed informato. Una vendita facile, veloce e apparentemente scontata, fatta con leggerezza e senza il dovuto supporto tecnico, nasconde clienti insoddisfatti, malfunzionamenti e future lunghe sessioni di post vendita e assistenza.

DEFLETTORI

Nei caminetti a gas della serie GAS è necessario regolare i deflettori a seconda della tipologia di canna fumaria installata.

Serie GAS 50 e serie GAS 80

Quando si utilizza un sistema di scarico a tetto non si richiedono modifiche ai deflettori.
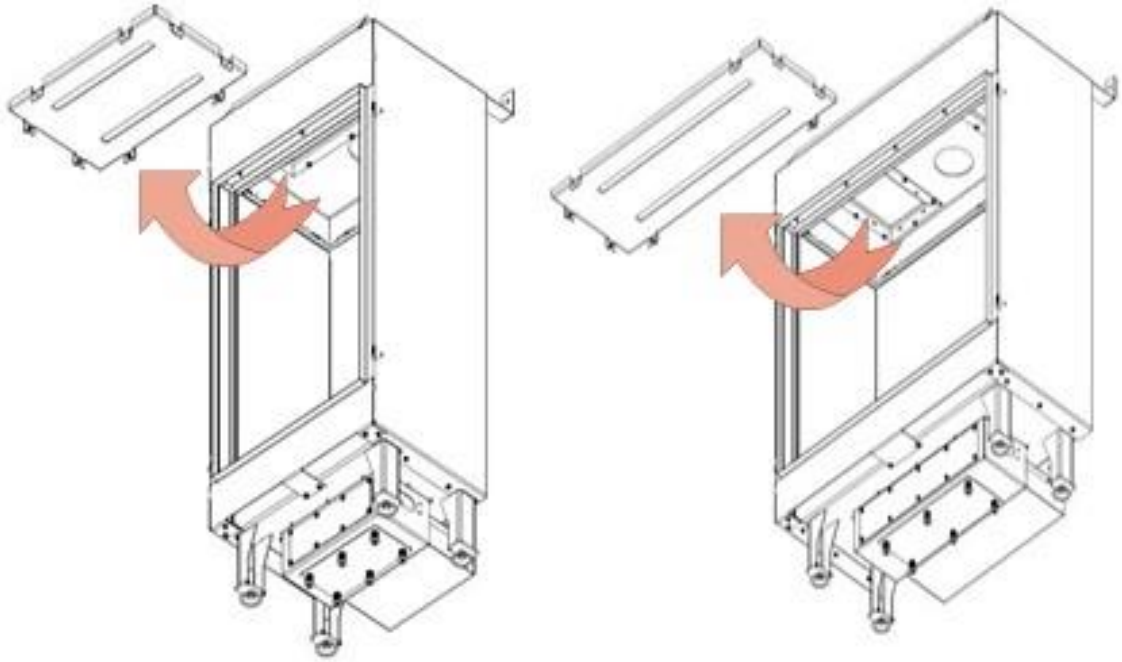
L'installazione del caminetto con scarico a parete obbliga l'installatore a rimuovere i deflettori come indicato nell'immagine di seguito.