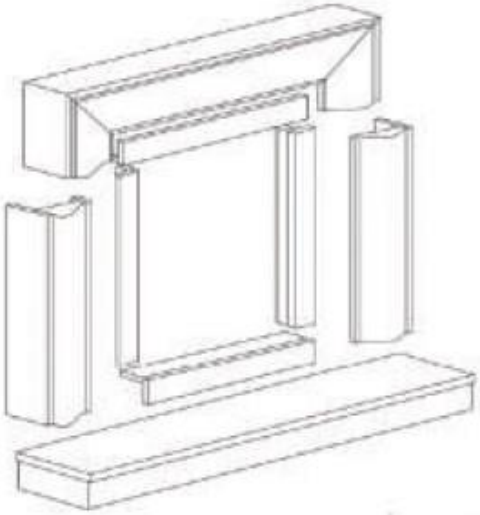

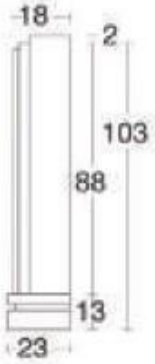
18
2
103
88
13
23

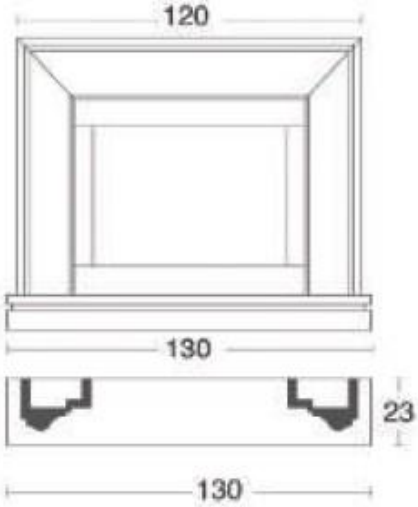
120
130
23
130